tovarna kos in srpov since 1881

bukev since 1963

TOVARNA KOS IN SRPOV d.o.o.
Lovrenc na Pohorju, Slovenia
since 1881

BUKEV d.o.o.
Lovrenc na Pohorju, Slovenia
since 1963

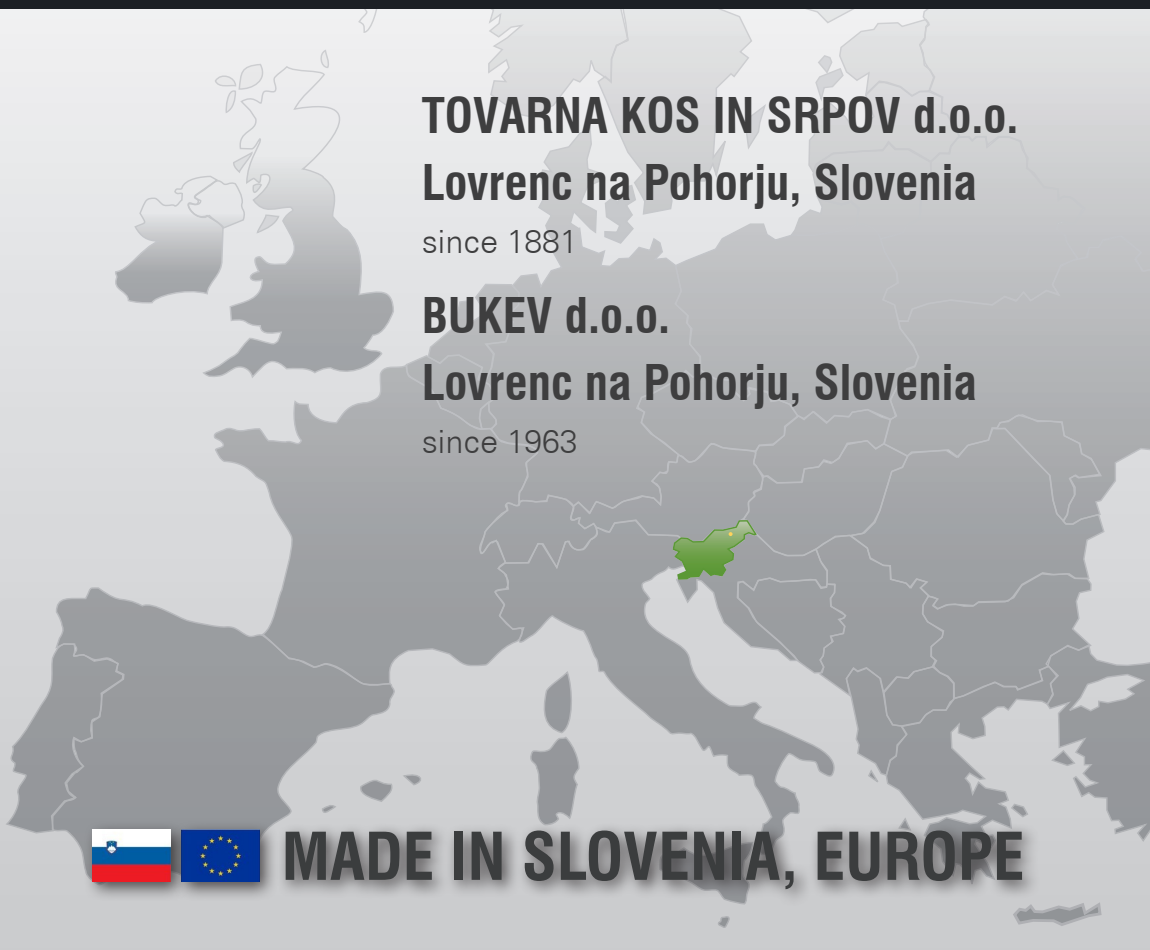

MADE IN SLOVENIA, EUROPE

Wir garantieren Ihnen beste Qualität und saubere Verarbeitung unserer Produkte.

Best quality and accurate processing of our products are taken for granted.

Zagotavljamo Vam najboljšo kakovost in strokovno izdelavo naših izdelkov.

HANDWERK MIT TRADITION
CRAFT MEETS TRADITION
OBRT S TRADICIJO

TOVARNA KOS IN SRPOV

Die Firma Tovarna Kos in Srpov wurde 1881 von Herrn Heendrich Kieffer gegründet. Er war damit einer der Pioniere in der industriellen Fertigung von Sensen und Sicheln innerhalb Europas. Heute zählen wir zu den großen Produzenten von Schmiedeteilen und Blecherzeugnissen in Europa.
Mehr als 135-jährige Erfahrung und Tradition in diesem Handwerk bilden die Basis für unsere Arbeit, welche sich in der Qualität und Haltbarkeit der Produkte niederschlägt. Unsere Hauptabsatzmärkte sind Slowenien, Ex-Jugoslawien sowie nahezu alle EU-Staaten. Insgesamt 70% unserer Produktion wird direkt in das Ausland geliefert.
Um den hohen Qualitätsanforderungen gerecht zu werden, wurden in den letzten Jahren kontinuierliche Investitionen und Modernisierungen durchgeführt.

The company of Tovarna Kos in Srpov was founded in 1881 by Mr. Heinrich Kieffer. In doing so, he became a pioneer of the industrial production of scythes and sickles within Europe. We are now one of the leading manufacturers of sheet metal and one of the largest smiths in Europe. More than 135 years of experience and tradition in this craft account for the quality and durability of our products. Our prime markets are Slovenia, former Yugoslavia and almost all EU countries. In total, 70% of our products are exported immediately.
A program of continual investment and modern-ization has been accomplished throughout the last years in order to meet the growing demands and expectations of our customers.

Podjetje Tovarna kos in srpov je leta 1881 ustanovil gospod Heinrich Kieffer, ki je bil eden od pionirjev industrijske izdelave kos in srpov v Evropi. Danes se naše podjetje uvršča med večje proizvajalce kovanih in pločevinastih izdelkov.
Več kot 135-letne izkušnje in tradicija v tej obrti tvorijo osnovo našega dela, ki se odraža v kakovosti in trajnosti proizvodov.
Naši glavni trgi so Slovenija in države, ki so nastale po razpadu Jugoslavije ter skoraj vse druge evropske države. Več kot 70% naše proizvodnje se proda neposredno v tujino. Zaradi zahtev po višji kakovosti smo v zadnjih letih veliko posodabljali in investirali v proizvodnjo.

BUKEV

Unsere Vor-Ort ansässige Schwesterfirma Bukev d.o.o. ist auf die Holzbearbeitung und -verarbeitung spezialisiert. Unter anderem erfolgt hier die Produktion von Holzstielen aller Art für die Werkzeuge der Firma Kos. Dies ermöglicht uns ein rundum komplettes Produkt- und Serviceprogramm anzubieten, bei dem alles aus einer Hand entwickelt, hergestellt und geliefert wird.

Our on-site subsidiary company Bukev d.o.o. is specialized in woodwork. Amongst other things, the production of wooden handles for all types of tools for our company, is carried out here. This enables us to offer an all-round production and service programme, in which the entire process of development, manufacturing and delivery are dealt with by one company. In doing so, we have got the possibility to have an influence on all production processes. Therefore we can assure highest quality.

Naše hčerinsko podjetje Bukev d.o.o. je specializirano za obdelavo lesa. Med drugim izdeluje lesene ročaje za naša orodja. To nam omogoča celovito ponudbo proizvodnega in storitvenega programa, kjer so vsi izdelki razviti, izdelani in dobavljeni na enem mestu. Na ta način imamo neposreden vpliv na celotne proizvodne procese in tako lahko zagotovimo najvišjo kakovost.

VON UNS AUF LANGLEBIGKEIT
UND ROBUSTHEIT GEPRÜFT
LONGEVITY AND
ROBUSTNESS ARE CERTIFIED
PREVERILI SMO TRAJNOST IN
VZDRŽLJIVOST NAŠIH IZDELKOV
www.tksl.si • www.tksl.eu

BAUWERKZEUGE

Spaten, Schaufeln,
Kreuzhacken

BUILDING TOOLS

Spades, Shovels, Pick-axes

VRTNO IN GRADBENO ORODJE

lopate prekopne, lopate metače, krampi

MADE IN SLOVENIA, EUROPE

Tovarna kos in srpov d.o.o. & Bukev d.o.o.
Telefon: +386 (0)2 67 19 810, Telefon: +386 (0)2 67 19 807, Fax: +386 (0)2 67 19 809, E-Mail: info@tksl.si, www.tksl.si, www.tksl.eu

EINE AXT VON TOVARNA KOS
IN SRPOV HÄLT DURCH!

AN AXE OF TOVARNA KOS
IN SRPOV STAYS THE COURSE!

SEKIRA TOVARNE KOS
IN SRPOV JE TRAJNA!

ÄXTE

umfangreiches Sortiment an Äxten für den Forst, Baubereich und für den Hausgebrauch

AXES

wide selection of axes for the building, forest sector and home use

SEKIRE

velika izbira sekir za gozdarstvo, gradbeništvo in domače uporabo

MADE IN SLOVENIA, EUROPE

Tovarna kos in srpov d.o.o. & Bukev d.o.o.
Telefon: +386 (0)2 67 19 810, Telefon: +386 (0)2 67 19 807, Fax: +386 (0)2 67 19 809, E-Mail: info@tksl.si, www.tksl.si, www.tksl.eu

GUTE ARBEIT
BRAUCHT GUTES WERKZEUG

GOOD TOOLS FOR GOOD WORK

ZAHTEVNO DELO POTREBUJE
KAKOVOSTNO ORODJE

www.tksl.si • www.tksl.eu

SEIT 1881

Erfahrung in der industriellen Herstellung von landwirtschaftlichen Werkzeugen, wie Sensen und Sicheln

SINCE 1881

experience in the industrial production of agricultural tools, as for example Scythes and Sickles

OD LETA 1881

izkušnje v industrijski izdelavi poljedelskega orodja, kot so kose in srpi

SCYTHES SILVER
SENSEN SILVER
KOSE SILVER

MADE IN SLOVENIA, EUROPE

Tovarna kos in srpov d.o.o. & Bukev d.o.o.

Telefon: +386 (0)2 67 19 810, Telefon: +386 (0)2 67 19 807, Fax: +386 (0)2 67 19 809, E-Mail: info@tksl.si, www.tksl.si, www.tksl.eu

HANDWERK MIT TRADITION
CRAFT MEETS TRADITION
OBRT S TRADICIJO

www.tksl.si • www.tksl.eu

KOSA OZKA 45 / SCHMALE SENSE 45 — NARROW SCYTHE 45 / FAUX 45

Art. No.	(a x b)	kg		mm	
61190000	45x450	0,29		-	50
61190100	45x500	0,32		-	50
61190200	45x550	0,35		-	50
61190300	45x600	0,37		-	50
61190400	45x650	0,40		-	50
61190500	45x700	0,45		-	50
61190600	45x750	0,48		-	50
61190700	45x800	0,52		-	50
61190800	45x850	0,55		-	50
61190900	45x900	0,60		-	50

KOSA ŠTAJERSKA 55 / STEIRISCHE SENSE 55 — SCYTHE STYRIA 55 / FAUX 55

Art. No.	(a x b)	kg		mm	
61010200	55x500	0,40		-	50
61011000	55x550	0,44		-	50
61011100	55x600	0,47		-	50
61011200	55x650	0,50		-	50
61011300	55x700	0,53		-	50
61011400	55x750	0,55		-	50
61011500	55x800	0,58		-	50
61011600	55x850	0,61		-	50
61011700	55x900	0,65		-	50

KOSA ŠTAJERSKA 50 / STEIRISCHE SENSE 50 — SCYTHE STYRIA 50 / FAUX 50

Art. No.	(a x b)	kg		mm	
61013100	50x600	0,48		-	50
61013200	50x650	0,51		-	50
61013300	50x700	0,54		-	50
61013400	50x750	0,57		-	50
61013500	50x800	0,60		-	50

KOSA ŠTAJERSKA 55 - BELGIJA / STEIRISCHE SENSE 55 - BELGIEN — SCYTHE STYRIA 55 - BELGIUM / FAUX 55

Art. No.	(a x b)	kg		mm	
61372000	55x450	0,37		-	50
61372100	55x500	0,41		-	50
61372300	55x600	0,50		-	50
61372500	55x700	0,57		-	50

KOSA ŠTAJERSKA BREZ BRADE 54 / STEIRISCHE SENSE OHNE BART 54 — SCYTHE STYRIA WITHOUT B. 54 / FAUX 54

Art. No.	(a x b)	kg		mm	
61014100	54x500	0,38		-	50
61014200	54x550	0,41		-	50
61014300	54x600	0,44		-	50
61014400	54x650	0,47		-	50
61014500	54x700	0,50		-	50
61014600	54x750	0,55		-	50

KOSA ŠTAJERSKA BREZ BRADE 64 / STEIRISCHE SENSE OHNE BART 64 — SCYTHE STYRIA WITHOUT B. 64 / FAUX 64

Art. No.	(a x b)	kg		mm	
61015100	64x500	0,48		-	50
61015200	64x550	0,52		-	50
61015300	64x600	0,56		-	50
61015400	64x650	0,60		-	50
61015500	64x700	0,68		-	50
61015600	64x750	0,71		-	50

KOSA ŠTAJERSKA BREZ BRADE 70 / STEIRISCHE SENSE OHNE BART 70 — SCYTHE STYRIA WITHOUT B. 70 / FAUX 70

Art. No.	(a x b)	kg		mm	
61019100	70x650	0,71		-	50

KOSA ŠTAJERSKA Z BRADO 54 / STEIRISCHE BARTSENSE 54 — SCYTHE STYRIA WITH BEARD 54 / FAUX 54

Art. No.	(a x b)	kg		mm	
61016100	54x500	0,51		-	50
61016200	54x550	0,54		-	50
61016300	54x600	0,57		-	50
61016400	54x650	0,60		-	50
61016500	54x700	0,64		-	50
61016600	54x750	0,67		-	50

KOSA ŠTAJERSKA Z BRADO 64 / STEIRISCHE BARTSENSE 64 — SCYTHE STYRIA WITH BEARD 64 / FAUX 64

Art. No.	(a x b)	kg		mm	
61017100	64x500	0,57		-	50
61017200	64x550	0,61		-	50
61017300	64x600	0,65		-	50
61017400	64x650	0,69		-	50
61017500	64x700	0,73		-	50
61017600	64x750	0,78		-	50

KOSA ŠTAJERSKA Z BRADO 70 / STEIRISCHE BARTSENSE 70 — SCYTHE STYRIA WITH BEARD 70 / FAUX 70

Art. No.	(a x b)	kg		mm	
61018100	70x500	0,61		-	50
61018200	70x550	0,65		-	50
61018300	70x600	0,69		-	50
61018400	70x650	0,73		-	50
61018500	70x700	0,77		-	50
61018600	70x750	0,81		-	50

KOSA KRANJSKA 60 / KRAINER SENSE 60 — SCYTHE CARNIOLA 60 / FAUX 60

Art. No.	(a x b)			
61020900	60x500	0,48	-	50
61021000	60x550	0,50	-	50
61021100	60x600	0,52	-	50
61021200	60x650	0,54	-	50
61021300	60x700	0,58	-	50
61021400	60x750	0,62	-	50
61021500	60x800	0,66	-	50

KOSA KRANJSKA BREZ BRADE 54 / KRAINER SENSE OHNE BART 54 — SCYTHE CARNIOLA WITHOUT B. 54 / FAUX 54

Art. No.	(a x b)			
61022000	54x450	0,41	-	50
61022100	54x500	0,46	-	50
61022200	54x550	0,50	-	50
61022300	54x600	0,53	-	50
61022400	54x650	0,56	-	50
61022500	54x700	0,59	-	50
61022600	54x750	0,66	-	50

KOSA KRANJSKA BREZ BRADE 64 / KRAINER SENSE OHNE BART 64 — SCYTHE CARNIOLA WITHOUT B. 64 / FAUX 64

Art. No.	(a x b)			
61025100	64x500	0,49	-	50
61025200	64x550	0,52	-	50
61025300	64x600	0,55	-	50
61025400	64x650	0,58	-	50
61025500	64x700	0,62	-	50
61025600	64x750	0,66	-	50

KOSA KRANJSKA BREZ BRADE 70 / KRAINER SENSE OHNE BART 70 — SCYTHE CARNIOLA WITHOUT B. 70 / FAUX 70

Art. No.	(a x b)			
61026000	70x500	0,61	-	50

KOSA KRANJSKA Z BRADO 54 / KRAINER BARTSENSE 54 — SCYTHE CARNIOLA WITH BEARD 54 / FAUX 54

Art. No.	(a x b)			
61024200	54x600	0,55	-	50
61024300	54x650	0,60	-	50

KOSA KRANJSKA Z BRADO 64 / KRAINER BARTSENSE 64 — SCYTHE CARNIOLA WITH BEARD 64 / FAUX 64

Art. No.	(a x b)			
61023100	64x500	0,51	-	50
61023200	64x550	0,54	-	50
61023300	64x600	0,57	-	50
61023400	64x650	0,60	-	50
61023500	64x700	0,61	-	50
61023600	64x750	0,65	-	50

KOSA KRANJSKA Z BRADO 70 / KRAINER BARTSENSE 70 — SCYTHE CARNIOLA WITH BEARD 70 / FAUX 70

Art. No.	(a x b)			
61027000	70x400	0,40	-	50
61027100	70x500	0,55	-	50
61027200	70x550	0,60	-	50
61027300	70x600	0,65	-	50
61027400	70x650	0,70	-	50
61027500	70x700	0,72	-	50

KOSA BOSANSKA KOVANICA 40 / BOSNISCHE SENSE 40 — BOSNIA SCYTHE 40 / FAUX 40

Art. No.	(a x b)			
61130200	40x700	0,41	-	50
61130300	40x750	0,45	-	50
61130400	40x800	0,49	-	50
61130500	40x850	0,53	-	50

KOSA GRŠKA / GRIECHISCHE SENSE — GREEK SCYTHE / FAUX

Art. No.	(a x b)			
61310000	45x500	0,32	-	50
61310100	45x550	0,35	-	50
61310200	45x600	0,39	-	50
61310300	45x650	0,40	-	50
61310400	45x700	0,45	-	50
61310500	45x750	0,48	-	50
61310600	45x800	0,52	-	50

KOSA TURŠKA OZKA / TÜRKISCHE SCHMALE SENSE — TURKEY NARROW SCYTHE / FAUX

Art. No.	(a x b)			
61180100	45x500	0,32	-	50
61180200	45x550	0,35	-	50
61180300	45x600	0,37	-	50
61180400	45x650	0,40	-	50
61180500	45x700	0,45	-	50
61180600	45x750	0,48	-	50
61180700	45x800	0,52	-	50
61180800	45x850	0,55	-	50
61180900	45x900	0,60	-	50

KOSA NEMŠKA 50 / DEUTSCHE SENSE 50 — GERMAN SCYTHE 50 / FAUX 50

Art. No.	(a x b)	kg	T V mm	
61060000	50x600	0,52	-	50
61060100	50x700	0,55	-	50

KOSA NEMŠKA ID 1 Z LUK. 8.5 / DEUTSCHE SENSE ID 1 MIT LOCH 8.5 — GERMAN SCYTHE ID 1 WITH HOLE 8,5 / FAUX ID 1

Art. No.	(a x b)	kg	T V mm	
61302100	60x600	0,51	-	50
61302200	60x650	0,56	-	50
61302300	60x700	0,61	-	50
61302400	60x750	0,76	-	50
61302500	60x800	0,80	-	50

KOSA MODEL 61A 50 / HOCHRÜCKSENSE 61A 50 — SCYTHE FORM 61A 50 / FAUX 61A 50

Art. No.	(a x b)	kg	T V mm	
61300100	50x600	0,55	-	50
61300200	50x650	0,60	-	50
61300300	50x700	0,65	-	50

KOSA NEMŠKA OBLIKA 6 / DEUTSCHE SENSE FORM 6 — GERMAN SCYTHE FORM 6 / FAUX 6

Art. No.	(a x b)	kg	T V mm	
61303100	70x450	0,41	-	50
61303200	70x500	0,46	-	50
61303300	70x550	0,51	-	50
61303400	70x600	0,56	-	50
61303500	70x650	0,61	-	50
61303600	70x700	0,66	-	50

KOSA MODEL 61A 5 5 / HOCHRÜCKSENSE 61A 55 — SCYTHE FORM 61A 55 / FAUX 61A **5**

Art. No.	(a x b)	kg	T V mm	
61300500	55x670	0,70	-	50

KOSA NEMŠKA S KRANJ. KONICO OBL. 7 / DEUTSCHE SENSE MIT STEINSPITZE FORM 7 — GERMAN SCYTHE WITH POINT FORM 7 / FAUX 7

Art. No.	(a x b)	kg	T V mm	
61307100	60x600	0,54	-	50
61307200	60x650	0,57	-	50
61307300	60x700	0,60	-	50
61307400	60x750	0,63	-	50

KOSA NEMŠKA ID / DEUTSCHE SENSE ID — GERMAN SCYTHE ID / FAUX ID

Art. No.	(a x b)	kg	T V mm	
61304600	60x700	0,55	-	50
61304700	70x750	0,65	-	50

KOSA RESAVICA 65 / HEIDESENSE 65 — HEATGRASS SCYTHE 65 / FAUX 65

Art. No.	(a x b)	kg	T V mm	
61040000	65x400	0,48	-	50
61040100	65x450	0,54	-	50
61040200	65x500	0,57	-	50

KOSA NEMŠKA OBLIKA 7 / DEUTSCHE SENSE FORM 7 — GERMAN SCYTHE FORM 7 / FAUX 7

Art. No.	(a x b)	kg	T V mm	
61301100	60x450	0,36	-	50
61301200	60x500	0,42	-	50
61301300	60x550	0,49	-	50
61301400	60x600	0,52	-	50
61301500	60x650	0,56	-	50
61301600	60x700	0,62	-	50
61301700	60x750	0,77	-	50
61301800	60x800	0,82	-	50

KOSA RESAVICA 60 / HEIDESENSE 60 — HEATGRASS SCYTHE 60 / FAUX 60

Art. No.	(a x b)	kg	T V mm	
61040300	60x550	0,57	-	50

KOSA RESAVICA MODEL 123 / HEIDESENSE FORM 123 — HEATGRASS SCYTHE FORM 123 / FAUX 123

Art. No.	(a x b)	kg	mm	
6104 1000	80x400	0,60	-	50
6104 1100	80x450	0,76	-	50
6104 1200	80x500	0,80	-	50

KOSA 70 / SENSE 70 — SCYTHE 70 / FAUX 70

Art. No.	(a x b)	kg	mm	
6105 0200	70x600	0,60	-	50
6105 0300	70x650	0,70	-	50

KOSA RESAVICA 80 / HEIDESENSE 80 — HEATGRASS SCYTHE 80 / FAUX 80

Art. No.	(a x b)	kg	mm	
6105 0000	80x400	0,50	-	50
6105 0100	80x500	0,60	-	50

KOSA BELGIJSKA B1 55 / BELGISCHE SENSE B1 55 — BELGIAN SCYTHE B1 55 / FAUX B1 55

Art. No.	(a x b)	kg	mm	
6137 0200	55x550	0,47	-	50
6137 0300	55x600	0,52	-	50
6137 0400	55x650	0,57	-	50
6137 0500	55x700	0,62	-	50

KOSA RESAVICA B3 80 / HEIDESENSE B3 80 — HEATGRASS SCYTHE B3 80 / FAUX B3 80

Art. No.	(a x b)	kg	mm	
6104 6100	80x450	0,54	-	50

KOSA BELGIJSKA B1 70 / BELGISCHE SENSE B1 70 — BELGIAN SCYTHE B1 70 / FAUX B1 70

Art. No.	(a x b)	kg	mm	
6137 0600	70x550	0,50	-	50
6137 0700	70x600	0,55	-	50
6137 0800	70x650	0,61	-	50
6137 0900	70x700	0,68	-	50

KOSA RESAVICA B3 85 / HEIDESENSE B3 85 — HEATGRASS SCYTHE B3 85 / FAUX B3 85

Art. No.	(a x b)	kg	mm	
6104 6000	85x400	0,48	-	50

KOSA BELGIJSKA B2 55 / BELGISCHE SENSE B2 55 — BELGIAN SCYTHE B2 55 / FAUX B2 55

Art. No.	(a x b)	kg	mm	
6137 1200	55x550	0,55	-	50
6137 1300	55x600	0,60	-	50
6137 1400	55x650	0,65	-	50
6137 1500	55x700	0,75	-	50

KOSA RESAVICA B3 100 / HEIDESENSE B3 100 — HEATGRASS SCYTHE B3 100 / FAUX B3 100

Art. No.	(a x b)	kg	mm	
6104 6400	100x400	0,50	-	50
6104 6300	100x450	0,58	-	50
6104 6200	100x500	0,64	-	50

KOSA BELGIJSKA B2 80 / BELGISCHE SENSE B2 80 — BELGIAN SCYTHE B2 80 / FAUX B2 80

Art. No.	(a x b)	kg	mm	
6137 1600	80x550	0,60	-	50
6137 1700	80x600	0,65	-	50
6137 1800	80x650	0,70	-	50
6137 1900	80x700	0,75	-	50

KOSA BOSANSKA KOVANICA 40 ŽILET / BOSNISCHE SENSE 40 ŽILET — BOSNIASCYTHE 40 ŽILET / FAUX 40 ŽILET

Art. No.	(a x b)			
61130205	40x700	0,41	-	50
61130305	40x750	0,45	-	50
61130405	40x800	0,49	-	50
61130505	40x850	0,53	-	50

KOSA KRANJSKA 55 ŽILET / KRAINER SENSE 55 ŽILET — SCYTHE CARNIOLA 55 ŽILET / FAUX 55 ŽILET

Art. No.	(a x b)			
61020905	55x500	0,48	-	50
61021105	55x600	0,52	-	50
61021205	55x650	0,54	-	50
61021305	55x700	0,58	-	50
61021405	55x750	0,62	-	50

KOSA ŠTAJERSKA 50 ŽILET / STEIRISCHE SENSE 50 ŽILET — SCYTHE STYRIA 50 ŽILET / FAUX 50 ŽILET

Art. No.	(a x b)			
61013105	50x600	0,48	-	50
61013205	50x650	0,51	-	50
61013305	50x700	0,55	-	50
61013405	50x750	0,58	-	50
61013505	50x800	0,60	-	50

KOSA VINOGRADNI ŠKA ŽILET / WEINGARTENSENSE ŽILET — VINEYARD SCYTHE ŽILET / FAUX

Art. No.	(a x b)			
61190005	50x450	0,29	-	50

KOSA VLAŠKA 45 ŽILET / WALLACHISCHE SENSE 45 ŽILET — WALLACHIAN SCYTHE 45 ŽILET / FAUX

Art. No.	(a x b)			
61310205	45x600	0,37	-	50
61310305	45x650	0,40	-	50
61310405	45x700	0,45	-	50
61010505	45x750	0,48	-	50
61010605	45x800	0,52	-	50
61010705	45x850	0,55	-	50

KOSA ANGLEŠKA 60 / ENGLISCHE SENSE 60 — ENGLISH SCYTHE 60 / FAUX 60

Art. No.	(a x b)			
61345100	60x600	0,70	-	50
61345300	60x700	0,80	-	50
61345500	60x800	0,85	-	50

KOSA KANADSKA 55 / KANADISCHE SENSE 55 — CANADIAN SCYTHE 55 / FAUX 55

Art. No.	(a x b)			
61340100	55x700	0,70	-	50
61340200	55x750	0,80	-	50

KOSA KANADSKA 70 / KANADISCHE SENSE 70 — CANADIAN SCYTHE 70 / FAUX 70

Art. No.	(a x b)			
61343100	70x480	0,66	-	50

KOSA KANADSKA 50 / KANADISCHE SENSE 50 — CANADIAN SCYTHE 50 / FAUX 50

Art. No.	(a x b)			
61341100	50x700	0,52	-	50
61341200	50x750	0,56	-	50

KOSA KANADSKA 55 / KANADISCHE SENSE 55 — CANADIAN SCYTHE 55 / FAUX 55

Art. No.	(a x b)			
61342100	55x700	0,79	-	50
61342200	55x750	0,83	-	50

KOSA GOZDARSKA Z NOŽKOM — FORESTRY SCYTHE WITH KNIFE
FORSTKULTURSENSE — FAUX

Art. No.	(a x b)		mm	
61045000	90x400	0,67	-	50

KOSA ROČNA — GARDEN SCYTHE
SENSENSICHEL MIT HOLZHEFT — FAUX

Art. No.	(a x b)		mm	
61230100	45x300	0,33	33x130	50

KOSA MALA M516 — SMALL SCYTHE M516
KLEINSENSE M516 — FAUX M516

Art. No.	(a x b)		mm	
61320000	55x400	0,35	-	50

KOSA ROČNA - LEVA — GARDEN SCYTHE - LEFT
SENSENSICHEL MIT HOLZHEFT - LINKS — FAUX

Art. No.	(a x b)		mm	
61238000	45x300	0,33	33x130	50

KOSA CESTARSKA S TULJAVO IN PERESOM — SCYTHE WITH SPOOL
SENSE MIT FEDERDÜLLE — FAUX

Art. No.	(a x b)		mm	
61500000	100x680	1,90	-	50

KOSA ROČNA — SPECIAL GARDEN SCYTHE
SENSENSICHEL SPECIAL — FAUX

Art. No.	(a x b)		mm	
61235000	45x315	0,25	-	50

KOSA VINOGRADNIŠKA Z ROČAJEM — VINEYARD SCYTHE WITH HANDLE
WEINGARTENSENSE MIT STIEL — FAUX

Art. No.	(a x b)		mm	
61400000	55x300	1,15	1500	50

KOSNA KONICA — SCYTHE
SENSENSPITZE — FAUX

Art. No.	(a x b)		mm	
61330100	45x315	0,30	-	50

KLEPEC / DENGELHAMMER — SHARPEN HAMMER / MARTEAU DE FAUX

Art. No.	(a x b)			mm	
69150000	130x30	0,60		250	50

KOSIŠČE KOVINSKO / SENSENBAUM METAL — METAL HANDLE FOR SCYTHE / POIGNÉES EN MÉTAL DE FAUX

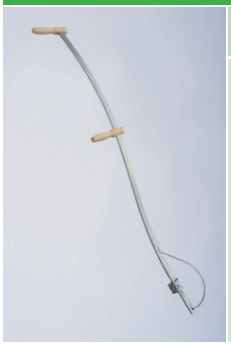

Art. No.	(a x b)			mm	
61710000	1500	1,35			5

BABICA / DENGELSTÖCKEL QUADRATISCH — MINI-ANVIL

Art. No.	(a x b)			mm	
69160000	120x35	0,54		-	50

KOSIŠČE ŠTAJERSKO / SENSENBAUM HOLZ — SCYTHE SNATH / MANCHE EN BOYS DE FAUX

Art. No.	(a x b x l)			mm	
538011000	32x28x1550	1,50			5

VODIR / WETZSTEINBECHER — MOUTING PLATER / COFFIN

Art. No.	(a x b)			mm	
61600000	210x70	0,04		-	100

KOSIR ENOJNI S KLJUČEM / SENSENRING EINFACH MIT SCHLÜßEL — SCYTHES ATTACHMENTS / ANNEAU DE FAUX

Art. No.	(a x b)			mm	
61250000	35x45x25	0,12		-	100

KOSIR DVOJNI S KLJUČEM / SENSENRING DOPPELT MIT SCHLÜßEL — SCYTHES ATTACHMENTS / ANNEAU DE FAUX

Art. No.	(a x b)			mm	
61260000	35x45x50	0,18		-	100

SRP TEMPO - LEVI
RUND ODER BLATTSICHEL TEMPO - LINKS
TEMPO SICKLE - LEFT
FAUCILLE

Art. No.	No.	(a x b)			mm	
6301 1600	1	490x35	0,27	130		100
6301 1700	3	570x35	0,31	130		100

SRP TEMPO KOLENČAST - LEVI
SICHEL TEMPO GEKRÖPFT - LINKS
TEMPO SICKLE BENT - LEFT
FAUCILLE

Art. No.	No.	(a x b)			mm	
63013300	0	430x35	0,25	130		100
63013400	1	470x35	0,27	130		100

SRP TEMPO
RUND ODER BLATTSICHEL TEMPO
TEMPO SICKLE
FAUCILLE

Art. No.	No.	(a x b)			mm	
6301 0100	0000	380x35	0,20	130		100
6301 0200	000	400x35	0,22	130		100
6301 0300	00	430x35	0,24	130		100
6301 0400	0	450x35	0,25	130		100
6301 0600	1	490x35	0,27	130		100
6301 0800	2	530x35	0,29	130		100
6301 1000	3	570x35	0,31	130		100
6301 1200	4	610x35	0,33	130		100

SRP MATTEO
MATTEO SICHEL
MATTEO SICKLE
FAUCILLE MATTEO

Art. No.	No.	(a x b)			mm	
63160100	1	450x35	0,30	365		80
63160200	2	480x35	0,35	365		80
63160300	3	520x35	0,40	365		80
63160400	4	570x35	0,45	365		80

SRP ROMUNSKI NAZOBČAN
RUMÄNISCHE SICHEL GEZAHNT
ROMANIAN SICKLE TEETHED
FAUCILLE

Art. No.	No.	(a x b)			mm	
63040300	1	430x20	0,21	130		100
63040400	2	460x20	0,22	130		100

SRP CINO
CINO SICHEL
CINO SICKLE
FAUCILLE CINO

Art. No.	No.	(a x b)			mm	
63170100	1	540x35	0,30	130		100

SRP SIBIRSKI NAZOBČAN
SIBIRISCHE SICHEL GEZAHNT
SIBERIAN SICKLE TEETHED
FAUCILLE

Art. No.	No.	(a x b)			mm	
6303 0200	11	480x32	0,28	130		100

SRP BAČKA
BAČKA SICHEL
BAČKA SICKLE
FAUCILLE BAČKA

Art. No.	No.	(a x b)			mm	
63020300	2	440x35	0,35	290		100

SRP TEMPO KOLENČAST
SICHEL TEMPO GEKRÖPFT
TEMPO SICKLE BENT
FAUCILLE

Art. No.	No.	(a x b)			mm	
630 128 00	0	430x35	0,25	130		100
630 129 00	1	470x35	0,27	130		100

SRP GRŠKI NAZOBČAN
GRIECHISCHE SICHEL GEZAHNT
GREEK SICKLE TEETHED
FAUCILLE

Art. No.	No.	(a x b)			mm	
63081500	3	530x32	0,30	130		100

SRP GRŠKI NAZOBČAN OZEK — GREEK SICKLE TEETHED NARROW
GRIECHISCHE SICHEL GEZAHNT SCHMALL — FAUCILLE

Art. No.	No.	(a x b)			mm
6308 0100	3	480x20	0,22	130	100
6308 0200	4	510x20	0,23	130	100
6308 0300	5	550x20	0,25	130	100
6308 0400	6	580x20	0,29	130	100
6308 0500	7	610x20	0,32	130	100
6308 0600	8	630x20	0,34	130	100
6308 0700	9	650x20	0,36	130	100
6308 0800	10	670x20	0,38	130	100
6308 0900	11	690x20	0,40	130	100
6308 1100	12	710x20	0,43	130	100

SRP GRŠKI CORFOU — GREEK CORFOU SICKLE
GRIECHISCHE SICHEL CORFOU — FAUCILLE

Art. No.	No.	(a x b)			mm
6308 4000	0	450x35	0,25	130	100
6308 5000	1	490x35	0,27	130	100
6308 6000	2	530x35	0,29	130	100

SRP GINOCCHIO C KOLENČAST — SICKLE GINOCCHIO C BENT
GINOCCHIO SICHEL GEKRÖPFT — FAUCILLE GONOCCHIO C

Art. No.	No.	(a x b)			mm
6319 0000	1	470x35	0,27	130	100

SRP REGGIO EMILIJA D — REGGIO EMILIA D SICKLE
REGGIO EMILIA D SICHEL — REGGIO EMILIA D FAUCILLE

Art. No.	No.	(a x b)			mm
6325 0000	3	570x35	0,31	130	100

SRP ORTO ZETA Z — ORTO ZETA Z SICKLE
SICHEL ORTO ZETA Z — ORTO ZETA Z FAUCILLE

Art. No.	No.	(a x b)			mm
6321 0000		220x30	0,11	110	100

SRP ZA RADIČ — SICKLE FOR CHICOKY
SICHEL FÜR CHICORRE — FAUCILLE

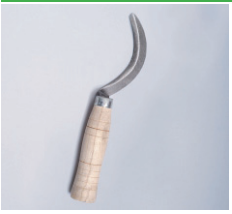

Art. No.	No.	(a x b)			mm
6326 0000		130x35	0,03	110	100

SRP GRŠKI EPIROS NAZOBČAN — GREEK EPIROS SICKLE TEETHED
GRIECHISCHE SICHEL GEZAHNT EPIROS — FAUCILLE

Art. No.	No.	(a x b)			mm
6308 2000	0	400x20	0,20	130	100
6308 2500	1	430x20	0,21	130	100
6308 3500	3	520x20	0,23	130	100

SRP KOLENČAST ANGLIJA — ENGLISH SICKLE BENT
ENGLISCHE SICHEL GEKRÖPFT — FAUCILLE

Art. No.	No.	(a x b)			mm
6331 0000		630x30	0,60	130	50

SRP SUD GLADEK — SUD SICKLE SMOOTHTLY
SUD SICHEL GLATT — FAUCILLE SUD

Art. No.	No.	(a x b)			mm
6318 0100	0000	430x32	0,25	130	100
6318 0200	000	450x32	0,26	130	100
6318 0300	00	470x32	0,27	130	100
6318 0400	0	490x32	0,28	130	100
6318 0500	1	510x32	0,29	130	100
6318 0600	2	530x32	0,30	130	100
6318 0700	3	550x32	0,31	130	100
6318 0800	4	570x32	0,33	130	100

SRP SUD NAZOBČAN — SUD SICKLE TEETHED
SUD SICHEL GEZAHNT — FAUCILLE SUD

Art. No.	No.	(a x b)			mm
6318 1100	0000	430x32	0,25	130	100
6318 1200	000	450x32	0,26	130	100
6318 1300	00	470x32	0,27	130	100
6318 1400	0	490x32	0,28	130	100
6318 1500	1	510x32	0,29	130	100
6318 1600	2	530x32	0,30	130	100
6318 1700	3	550x32	0,31	130	100
6318 1800	4	570x32	0,33	130	100

SRP SUD NAZOBČAN IN KOLENČAST — SUD SICKLE TEETHED&BENT
SUD SICHEL GEZAHNT UND GEKRÖPFT — FAUCILLE SUD

Art. No.	No.	(a x b)			mm
6318 5000	0	460x32	0,28	130	100
6318 5100	1	480x32	0,29	130	100

LOPATA HERKULES Z ROBOM
SPATEN HERKULES MIT BÜGELTRITT
SPADE HERKULES BECHE

Art. No.	(a x b)	kg		mm	
6401 0000	295x240	1,40		-	10
6402 0000	295x240	2,25	T	890	5

LOPATA OKROGLA
RUNDSCHAUFEL
RUND SHOVEL PELLE

Art. No.	(a x b)	kg		mm	
6405 0000	285x270	1,30		-	10
6407 0000	285x270	2,30	Q	1300	5

LOPATA HERKULES RAVNA
SPATEN HERKULES GERADE
SPADE HERKULES BECHE

Art. No.	(a x b)	kg		mm	
6401 5000	290x200	1,30		-	10
6402 5000	290x200	2,30	T	890	5

LOPATA NEMŠKA
DEUTSCE SCHAUFEL
GERMAN SHOVEL PELLE

Art. No.	(a x b)	kg		mm	
6469 1000	300x265	1,40		-	10
6469 0000	310x275	1,60		-	10

LOPATA KONIČASTA
SPITZSCHAUFEL
POINTED SHOVEL PELLE

Art. No.	(a x b)	kg		mm	
6404 0000	280x280	1,30		-	10
6406 0000	280x280	2,30	Q	1300	5

LOPATA RUDARSKA ŠIROKA
ENGLISCHE BREITSCHAUFEL
SOLID SOCKET SQUARE PELLE

Art. No.	(a x b)	kg		mm	
6483 4000	320x250	1,90		-	10
6481 4100	305x245	2,50	T	700	5
6483 4100	320x250	2,45	T	700	5
6483 4300	320x250	2,65	Y	700	5
6483 4200	320x250	2,65	MY	700	5

LOPATA BAVARSKA - REBRO ZADAJ
BAYERISCHE SANDSCHAUFEL - RIPPE HINTEN
BAVARIAN SAND SHOVEL PELLE

Art. No.	No.	(a x b)	kg		mm	
6408 0000		275x260	1,20		-	10
6460 1500	3	280x280	1,30		-	10
6461 1500	5	320x305	1,40		-	10
6460 0500	3	280x280	2,20	Q	1300	5
6461 0500	5	320x305	2,40	Q	1300	5

LOPATA RUDARSKA OZKA
ENGLISCHE SCHMALSCHAUFEL
SOLID SOCKET SHOVEL TAPER PELLE

Art. No.	(a x b)	kg		mm	
6484 4000	320x250	1,90		-	10
6484 4100	320x250	2,40	T	700	5
6484 4300	320x250	2,60	Y	700	5
6484 4200	320x250	2,60	MY	700	5

LOPATA BAVARSKA - REBRO SPREDAJ
BAYERISCHE SANDSCHAUFEL - RIPPE OBEN
BAVARIAN SAND SHOVEL PELLE

Art. No.	No.	(a x b)	kg		mm	
6460 1000	3	280x280	1,30		-	10
6461 1000	5	320x305	1,40		-	10
6460 0000	3	280x280	2,20	Q	1300	5
6461 0000	5	320x305	2,40	Q	1300	5

LOPATA RUDARSKA OKROGLA
ENGLISCHE RUNDSCHAUFEL
SOLID SOCKET SHOVEL ROUND PELLE

Art. No.	(a x b)	kg		mm	
6485 4000	320x260	1,90		-	10
6482 4100	315x235	2,30	T	700	5
6485 4100	320x260	2,40	T	700	5
6485 4300	320x260	2,60	Y	700	5
6485 4200	320x260	2,60	MY	700	5

LOPATA VRTNA VALJANA - HOBBY
HOBYSPATEN

GARDEN SPADE - HOBY
PELLE

Art. No.	(a x b)			mm	
64994200	250x155	1,20		-	10

LOPATA VRT. VALJANA ZA DRENAŽO
DRAINAGESPATEN

DRAINING GARDEN SPADE
PELLE

Art. No.	(a x b)			mm	
64996001	320x135	1,50		-	10
64996101	320x135	1,95	T	720	5

LOPATA VRTNA VALJANA - HOLLAND
SPATEN - HOLLAND

GARDEN SPADE - HOLLAND
PELLE

Art. No.	(a x b)			mm	
64995500	280x165	1,60		-	10
64995010	280x165	2,00	T	720	5
64995003	280x165	2,00	T	780	5

LOPATA VRT. VALJANA ZA DRENAŽO - ROB
DRAINAGESPATEN MIT TRITT

TREADED DRAINING
GARDEN SPADE

Art. No.	(a x b)			mm	
64996500	320x135	1,55		-	10
64996600	320x135	2,15	T	780	5

LOPATA VRT. VALJANA S PERESOM
SPATEN MIT FEDERDÜLLE

GARDEN SPADE
PELLE

Art. No.	(a x b)			mm	
64995200	280x165	2,20	T	780	5

LOPATA SADILNA Z ROBOM
PFLANZENSPATEN

TREADED POACHERS SPADE
PELLE

Art. No.	(a x b)			mm	
64999000	265x120	1,30		-	10

LOPATA VRT. VALJANA S PERESOM - ROB
SPATEN MIT FEDERDÜLLE UND TRITT

TREADED GARDEN SPADE
PELLE

Art. No.	(a x b)			mm	
64995600	280x165	2,20	T	780	5

LOPATA DVOGLAVA
SPATEN SPEZIALFORM

SPADE SPECIALFORM
BECHE

Art. No.	(a x b)			mm	
64265000	290x170	2,10	T	720	5

LOPATA VRTNA VALJANA - VELIKA
HOBYSPATEN - GROß

GARDEN SPADE - BIG
PELLE

Art. No.	(a x b)			mm	
64994800	290x185	1,70		-	10

LOPATA ŠPIC - ITALIJA / POINTED SHOVEL - ITALY
ITALIENISCHE SPITZSCHAUFEL / PELLE

Art. No.	(a x b)		mm	
6462 1000	230x 215	0,80	-	10
6463 1000	250x 230	1,00	-	10

LOPATA Z ROBOM - ITALIJA / TREADED SHOVEL - ITALY
ITALIENISCHE SCHAUFEL MIT TRITT / PELLE

Art. No.	(a x b)		mm	
6468 0000	270x 270	1,30	-	10

LOPATA OKROGLA - ITALIJA / ROUND SHOVEL - ITALY
ITALIENISCHE RUNDCHAUFEL / PELLE

Art. No.	(a x b)		mm	
6464 1000	230x 225	0,98	-	10

LOPATA KONIČASTA ALU / POINTED SHOVEL ALU
SPITZSCHAUFEL ALU / PELLE

Art. No.	(a x b)		mm	
6468 1000	270x 270	0,38	-	10
6468 1500	270x 270	1,30	1300	5

LOPATA G OBLIKA - ITALIJA / SHOVEL "G" - ITALY
ITALIENISCHE SCHAUFEL "G" / PELLE

Art. No.	(a x b)		mm	
6465 0000	220x 160	0,70	-	10

LOPATA PLOČEVINASTA / OPEN SOCKET SHOVEL
BLECHSCHAUFEL / PELLE

Art. No.	No.	(a x b)			mm	
6410 9200	2	325x 250	1,45		-	10
6410 9400	4	280x 280	1,60		-	10
6410 9600	6	360x 306	1,90		-	10
6410 7200	2	325x 250	1,90	Y	680	5
6410 7500	4	280x 280	2,10	T	680	5
6410 7800	6	360x 306	2,50	Q	1200	5

LOPATA "LOVRENC" - ITALIJA / SHOVEL "LOVRENC" - ITALY
ITALIENISCHE SCHAUFEL "LOVRENC" / PELLE

Art. No.	(a x b)		mm	
6466 0000	210x 160	0,80	-	10

LOPATA BREZ ROBA - ITALIJA / SHOVEL WITHOUT TREAD - ITALY
ITALIENISCHE SCHAUFEL OHNE TRITT / PELLE

Art. No.	(a x b)		mm	
6467 0000	275x 225	1,10	-	10

LOPATA VRTNA VELIKA Z ROBOM
GÄRTNERSPATEN GROß MIT TRITT

GARDEN SPADE BIG
PELLE

Art. No.	(a x b)	kg		mm	
6410 0000	280x180	2,07	T	935	5

LOPATA VRTNA MALA Z ROBOM
GÄRTNERSPATEN KLEIN MIT TRITT

GARDEN SPADE SMALL
PELLE

Art. No.	(a x b)	kg		mm	
6417 0100	250x160	1,54	T	915	5

LOPATA VRTNA - NORMAL
GÄRTNERSPATEN

GARDEN SPADE - NORMAL
PELLE

Art. No.	(a x b)	kg		mm	
6420 2000	250x160	0,84		-	10
6420 1000	250x160	1,62	Q	1000	5
6420 0000	250x160	1,54	T	900	5
6414 0800	280x180	1,34		-	10
6414 1000	280x180	2,17	Q	1000	5
6414 0000	280x180	2,07	T	900	5

LOPATA VRTNA - B
BREMERSPATEN

GARDEN SPADE - B
PELLE

Art. No.	(a x b)	kg		mm	
6422 0800	235x180	0,82		-	10
6422 1000	235x180	1,60	Q	1000	5
6422 0000	235x180	1,52	T	900	5
6416 2000	280x200	1,15		-	10
6416 1000	280x200	1,95	Q	1000	5
6416 0000	280x200	1,85	T	900	5

LOPATA VRTNA - G
GEESTEMÜNDERSPATEN

GARDEN SPADE - G
PELLE

Art. No.	(a x b)	kg		mm	
6421 2000	255x160	0,82		-	10
6421 1000	255x160	1,60	Q	1000	5
6421 0000	255x160	1,52	T	900	5
6415 2000	280x180	1,12		-	10
6415 1000	280x180	1,95	Q	1000	5
6415 0000	280x180	1,85	T	900	5

LOPATA VRTNA Z DV. POD. PERESOM
DOPPELFEDERSPATEN

GARDEN STRAPPED SPADE
PELLE

Art. No.	(a x b)	kg		mm	
6423 5800	290x180	1,45		-	10
6423 6500	290x180	2,20	Q	1000	5
6423 5500	290x180	2,20	T	900	5
6423 5600	290x180	2,25	T	1000	5

LOPATA VRTNA BELGIJA 4-30
BELGISCHER SPATEN 4-30

GARDEN SPADE BELGIUM 4-30
PELLE

Art. No.	(a x b)	kg		mm	
6430 0800	265x165	1,25		-	10
6430 0000	265x165	2,00	Q	1000	5
6430 1000	265x165	1,90	T	900	5

LOPATA VRTNA BELGIJA 4-31
BELGISCHER SPATEN 4-31

GARDEN SPADE BELGIUM 4-31
PELLE

Art. No.	(a x b)	kg		mm	
6431 0800	300x160	1,32		-	10
6431 1000	300x160	2,15	Q	1000	5
6431 0000	300x160	2,05	T	900	5

LOPATA VRTNA BELGIJA 4-32
BELGISCHER SPATEN 4-32

GARDEN SPADE BELGIUM 4-32
PELLE

Art. No.	(a x b)	kg		mm	
6432 0800	380x160	1,55		-	10
6432 1000	380x160	2,25	Q	1000	5
6432 0000	380x160	2,15	T	900	5

LOPATA VRTNA BELGIJA 4-33
BELGISCHER SPATEN 4-33

GARDEN SPADE BELGIUM 4-33
PELLE

Art. No.	(a x b)	kg		mm	
6433 0800	390x140	1,45		-	10
6433 1000	390x140	2,30	Q	1000	5
6433 0500	390x140	2,15	T	885	5

LOPATA VRTNA BELGIJA 4-34 — GARDEN SPADE BELGIUM 4-34
BELGISCHER SPATEN 4-34 — PELLE

Art. No.	(a x b)			mm	
6434 3000	290x175	1,20		-	10
6434 0000	290x175	1,90	T	900	5

LOPATA VRTNA S TULJAVO BELGIJA 4-34 — GARDEN SPADE BELG. 4-34
BELGISCHER SPATEN MIT DÜLLE 4-34 — PELLE

Art. No.	(a x b)			mm	
6434 0500	290x175	1,80	T	850	5

LOPATA VRTNA BELGIJA 4-34 — GARDEN SPADE BELGIUM 4-34
BELGISCHER GARTENSPATEN 4-34 — PELLE

Art. No.	(a x b)			mm	
6434 1000	290x175	2,20	T	740	5

LOPATA VRTNA BELGIJA 4-35 — GARDEN SPADE BELGIUM 4-35
BELGISCHER SPATEN 4-35 — PELLE

Art. No.	(a x b)			mm	
6435 0500	260x155	1,15		-	10
6435 1000	260x155	1,90	Q	1000	5
6435 0000	260x155	1,85	T	900	5

LOPATA VRTNA BELGIJA 4-36 — GARDEN SPADE BELGIUM 4-36
BELGISCHER GARTENSPATEN 4-36 — PELLE

Art. No.	(a x b)			mm	
6436 0000	260x175	2,20	T	740	5

LOPATA VRTNA BELGIJA 4-37 — GARDEN SPADE BELGIUM 4-37
BELGISCHER SPATEN 4-37 — PELLE

Art. No.	(a x b)			mm	
6437 0000	315x200	2,15	T	900	5

LOPATA VRTNA BELGIJA 4-38 — GARDEN SPADE BELG. 4-38
BELGISCHER SPATEN 4-38 — PELLE

Art. No.	(a x b)			mm	
6438 0000	330x165	2,11	T	900	5

LOPATA VRTNA S TULJAVO - NORMAL — GARDEN SPADE - NORMAL
GÄRTNERSPATEN MIT DÜLLE — PELLE

Art. No.	(a x b)			mm	
6492 0800	250x165	1,10		-	10
6492 1000	250x165	1,80	Q	960	5
6492 0000	250x165	1,80	T	860	5
6490 0800	290x165	1,35		-	10
6490 1000	290x165	2,00	Q	960	5
6490 0000	290x165	1,85	T	860	5

LOPATA VRTNA S TULJAVO - B — GARDEN SPADE - B
BREMERSPATEN MIT DÜLLE — PELLE

Art. No.	(a x b)			mm	
6495 0800	240x180	1,05		-	10
6495 1000	240x180	1,80	Q	960	5
6495 0000	240x180	1,75	T	860	5
6494 1000	260x200	1,95	Q	960	5
6494 0000	260x200	1,85	T	860	5

LOPATA VRTNA S TULJAVO - G — GARDEN SPADE G
GEESTEMÜNDERSPATEN MIT DÜLLE — PELLE

Art. No.	(a x b)			mm	
6497 0800	255x165	1,00		-	10
6497 1000	255x165	1,70	Q	960	5
6497 0000	255x165	1,70	T	860	5
6496 1000	275x185	1,88	Q	960	5
6496 0000	275x185	1,88	T	860	5

LOPATA ALU 9 / ALU SCHAUFEL NR.9 — ALUMINIUM SHOVEL NR. 9 / PELLE ALUMINIUM

Art. No.	(a x b)				
64105000	390x360	1,05		-	10
64105200	390x360	2,00	Q	1300	5

LOPATA ALU 2 ZLOŽLJIVA / KLAPPSPATEN ALU MIT STIEL — ALUMINIUM FOLDING SHOVEL WITH HANDLE / PELLE ALUMINIUM

Art. No.	(a x b)				
64104210	250x305	1,15		700	5

LOPATA ALU 7 / ALU SCHAUFEL NR.7 — ALUMINIUM SHOVEL NR. 7 / PELLE ALUMINIUM

Art. No.	(a x b)				
64104900	325x340	0,95		-	10
64105100	325x340	1,80	Q	1300	5

LOPATA LESENA ZA SNEG / HOLZSCHNEESCHIEBER — SNOW WOOD SHOVEL / POUSSOIR A NEIGE BOIS

Art. No.	(a x b)				
64103700	550x340	1,80	Q	1300	5
64103800	500x350	1,70	Q	1300	5

LOPATA ALU 8 / ALU SCHAUFEL NR.8 — ALUMINIUM SHOVEL NR. 8 / PELLE ALUMINIUM

Art. No.	(a x b)				
64108300	370x325x2	1,40	Y	680	5
64108400	370x325x3	1,70	Y	560	5
64108500	370x325x3	1,80	T	680	5

LOPATA LESENA OTROŠKA ZA SNEG / KINDER-HOLZSCHNEESCHIEBER — SNOW WOOD SHOVEL-SMALL / POUSSOIR A NEIGE BOIS

Art. No.	(a x b)				
64103900	260x210	0,45	Q	800	5

AVTOLOPATA ALU Z ROČAJEM / ALU AUTOSCHAUFEL — ALUMINIUM SHOVEL / PELLE AUTO DURAL

Art. No.	(a x b)				
64104200	250x305	1,15	Y	685	5

STRGALO ZA LED / STOßSCHARRE — ICE SCRAPER / GRATOIR

Art. No.	(a x b)				
65621000	180x70	0,74		-	10
65620000	180x70	1,58	Q	1100	5

LOPATA ALU 2 / ALU SCHAUFEL NR.2 — ALUMINIUM SHOVELNR.2 / PELLE ALUMINIUM

Art. No.	(a x b)				
64104201	250x305	1,15	Y	685	5
64104100	250x305	1,15	Y	730	5

SEKIRA KRANJSKA / KRAINISCHE AXT — CARNIOLA AXE / HACHETTE

Art. No.	Kg	(a x b)			mm
60185000	1,20	110x180	1,20	-	20
60186000	1,40	115x120	1,40	-	20
60187000	1,60	125x160	1,60	-	15
60188000	1,80	130x205	1,80	-	15
60189000	2,00	135x210	2,00	-	15
60195000	1,20	110x180	1,75	650	5
60196000	1,40	115x192	2,10	700	5
60197000	1,60	125x202	2,45	800	5
60198000	1,80	130x205	2,85	800	5
60199000	2,00	135x210	3,05	900	5

SEKIRA GRADBENA / GERÜSTHACKE MIT NAGELZIEHER — BILDER´S HACKET WITH NAIL PULLER / HACHE

Art. No.	Kg	(a x b)			mm
60121900	0,80	112x155	0,80	-	30
60122000	0,80	112x155	1,05	390	25

SEKIRA UNIVERZALNA / BAUMAXT — UNIVERZAL AXE / HACHETTE

Art. No.	Kg	(a x b)			mm
60126000	0,50	115x120	0,50	-	30
60128000	0,70	130x135	0,70	-	30
60130000	1,00	148x145	1,00	-	20
60140000	1,20	162x155	1,20	-	15
60150000	1,50	174x170	1,50	-	15
60160000	1,80	183x176	1,80	-	15
60170000	2,00	193x176	2,00	-	15
60127000	0,50	115x120	0,80	340	30
60129000	0,70	130x135	1,05	420	30
60135000	1,00	148x145	1,50	700	5
60145000	1,20	162x155	2,10	800	5
60156000	1,50	174x170	2,40	900	5
60166000	1,80	183x176	2,80	950	5
60176000	2,00	193x176	3,00	950	5

SEKIRA TESARSKA / ZIMMERMANNSBEIL MIT NAGELZIEHER — CAMPENTER´S HACKET WITH NAIL PULLER / HACHETTE

Art. No.	Kg	(a x b)			mm
60121100	0,80	107x175	0,80	-	30
60121200	0,80	107x175	1,05	400	25

SEKIRA RENSKA / RHEINISCHE AXT - DIN 7294 — RHEIN AXE / HACHE

Art. No.	Kg	(a x b)			mm
60210000	1,00	118x180	1,00	-	25
60211000	1,25	124x195	1,25	-	25
60212000	1,40	130x200	1,40	-	25
60213000	1,60	135x205	1,60	-	25
60210500	1,00	118x180	1,50	600	5
60211500	1,25	124x195	1,90	700	5
60212500	1,40	130x200	2,05	700	5
60213500	1,60	135x205	2,40	800	5

SUPER CEPILKA / SUPER - SPALTAXT — WOOD SPLITTING AXE / HACHE REFENDEUSE

Art. No.	Kg	(a x b)			mm
6011 0300	1,10	90x150	1,10	-	30
6011 0100	2,00	90x193	2,00	-	20
6011 0400	1,10	90x150	1,60	500	5
6011 0200	2,00	90x193	2,80	800	5
SPECIAL					
6011 0405	1,10	90x150	1,60	500	5
6011 0205	2,00	90x193	2,80	800	5

SEKIRA GRŠKA / GREICHISCHE AXT — AXE GREECE / HACHE GREECE

Art. No.	Kg	(a x b)			mm
60220000	0,60	115x160	0,60	-	50
60221000	0,85	125x175	0,85	-	50
60222000	1,00	128x185	1,00	-	25
60223000	1,25	132x198	1,25	-	25
60220500	0,60	115x160	1,10	700	5
60221500	0,85	125x175	1,75	800	5
60222500	1,00	128x185	1,90	800	5
60223500	1,25	132x198	2,10	900	5

SUPER CEPILKA / SUPER - SPALTAXT — WOOD SPLITTING AXE / HACHE REFENDEUSE

Art. No.	Kg	(a x b)			mm
60110500	1,70	100x160	1,70	-	20
60110600	1,70	100x160	2,40	700	5
SPECIAL					
60110605	1,70	100x160	2,40	700	5

SEKIRA HIŠNA / HAUSBEIL — HOME AXE / HACHE

Art. No.	Kg	(a x b)			mm
60120600	0,60	105x155	0,60	-	30
60120700	0,80	120x170	0,80	-	30
60121400	1,00	122x172	1,00	-	30
60120900	0,60	105x155	0,80	360	30
60121000	0,80	120x170	1,05	380	25
60121500	1,00	122x172	1,30	400	25

BAT CEPILNI / SPALTHAMMER — CLEAVER

Art. No.	kg	(a x b)			mm
60110800	3,00	75x205	3,00	-	15
60110900	3,00	75x205	3,85	950	5
SPECIAL					
60110905		75x205		950	5

CEPIN MALI Z ROČAJEM / HANDSAPPIE MIT STIEL — PICK 0,60kg WITH HANDLE

KOVANO GESCHMIEDET

Art. No.	Kg	(a x b)		mm	
60230501	0,60	185x70	1,00	500	5

SEKIRA GASILSKA / FEUERWEHRHBEIL — FIREMANS AXE / HACHETTE

KOVANO GESCHMIEDET

Art. No.	Kg	(a x b)		mm	
60120800	0,80	82x198	0,80	-	400
60121800	0,80	82x198	1,00	300	25

TESLO / FLACHE HACKE — ADZE / PIOCHE

KOVANO GESCHMIEDET

Art. No.	Kg	(a x b)		mm	
67321000	0,50	79x165	0,50	-	50
67323000	0,60	81,5x175	0,60	-	50
67322000	0,50	79x165	0,62	350	50
67324000	0,60	81,5x175	0,72	350	50

TESLO GRŠKO / FLACHE GRIECHISCHE HACKE — ADZE GREECE / PIOCHE GREECE

KOVANO GESCHMIEDET

Art. No.	Kg	(a x b)		mm	
67325000	0,60	43,5x120	0,60	-	50

ZAGOZDE PVC / KEILE PVC — WEDGE PLASTIC

Art. No.	Kg	(a x b)		mm	
601001		40x30	0,01	-	100
601002		44x35	0,01	-	100
601003		50x35	0,01	-	100
601004		52x40	0,01	-	100
601005		57x40	0,01	-	100
601006		61x40	0,01	-	100
601007		65x40	0,01	-	100

ZAGOZDE ZA SEKIRE IN KLADIVA KOVINSKE / METALLKEILE FÜR ÄXTE UND HÄMMER — WEDGE METALL

Art. No.	Kg	(a x b)		mm	
60101100			0,05		100

ZAGOZDE ZA SEKIRE KOVINSKE IN PVC / KEILE FÜR ÄXTE UND HÄMMER PVC UND METALL — WEDGE METALL, PLASTIC

Art. No.	Kg	(a x b)		mm	
60101000			0,05		50

KRAMP NAVADEN / KREUZHACKE — PICKAXE / PIOCHE DE JARDIN

Art. No.	Kg	(a x b)			
6740 0000	1,50	400x50	1,50	-	25
6750 0000	1,75	450x50	1,75	-	25
6751 0000	2,00	500x50	2,00	-	25
6752 0000	2,25	475x50	2,25	-	25
6753 0000	2,50	500x50	2,50	-	25
6758 0000	3,00	550x55	3,00	-	15
6758 1000	3,25	575x55	3,25	-	15
6759 0000	3,50	600x55	3,50	-	15
6740 5000	1,50	400x50	2,35	900	5
6750 5000	1,75	450x50	2,60	900	5
6751 5000	2,00	500x50	2,80	900	5
6752 5000	2,25	475x50	3,15	900	5
6753 5000	2,50	500x50	3,40	900	5

KLADIVO KROVSKO 12-01 / LATTHAMMER — LATH HAMMER / MARTEAU

Art. No.	(a x b)			
6012 0100	165x30	0,85	300	25

KRAMP KRIŽNI / ASPHALTHACKE — MATTOCK CROSS SHISEL / PIOCHE HACHE

Art. No.	Kg	(a x b)			
6754 0000	0,70	250x45	0,70	-	25
6755 0000	2,25	475x50	2,25	-	25
6755 5000	2,25	475x50	3,15	900	5

SEKIRA ZIDARSKA12-02 / LATTBEIL — LATH AXE / HACHETE

Art. No.	(a x b)			
6012 0200	170x65x23	0,90	330	25

KRAMP PODBIJAČ / STOPSPITZHACKE — BEATER PICKAXE TEND / DÉCINTROIR

Art. No.	Kg	(a x b)			
6756 0000	3,00	540x65	3,00	-	20
6757 0000	3,50	590x65	3,50	-	20
6756 5000	3,00	540x65	3,90	900	5
6757 5000	3,50	590x65	4,40	900	5

KLADIVO ZIDARSKO 12-03 / MAURERHAMMER — MASONS HAMMER / MARTELETTE

Art. No.	(a x b)			
6012 0300	175x37	0,90	320	25

KRAMP ZASEKAČ / WURZELHACKE — ROOT PICK AXE

Art. No.	Kg	(a x b)			
6759 6000	1,75	420x55	1,75	-	25
6759 6100	1,75	420x55	2,70	-	5

KLADIVO ZIDARSKO 12-04 / MAURERHAMMER MIT NAGELÖSE — MASONS HAMMER / MARTELETTE

Art. No.	(a x b)			
6012 0400	200x40x50	0,88	280	25

DROG LOMILNI Z IN BREZ RAZCEPA / BRECHEISEN — CROWBAR

Art. No.	i	(a x b)			
6760 1300		900	6,00	-	5
6760 1400		1100	8,00	-	5
6760 1500		1200	10,00	-	5
6760 1600		1300	12,00	-	5
6760 0300		900	6,00	-	5
6760 0400		1100	8,00	-	5
6760 0500		1200	10,00	-	5
6760 0600		1300	12,00	-	5

KLADIVO SEKAČ / PFLASTERHAMMER — PAVING BEETLE / MARTELETTE

Art. No.	(a x b)			
6012 0500	330x55	1,90	175	80

VEJNIK Z ROČAJEM / KULTURSICHEL MIT HEFT — BILL HOOK SINGLE EDGE WITH HANDLE / SERPE

Art. No.	(a x b)		mm	
65110000	125x230	0,77	140	50

VEJNIK GOZDARSKI VELIKI / KULTURSICHEL - GROß — BILL HOOK FORESTRY DOUBLE EDGED / SERPE

Art. No.	(a x b)		mm	
65655000	165x260	1,20	-	25
65650000	165x260	1,55	800	5

VEJNIK S TULJAVO / HEPPE MIT DÜLLE — BILL HOOK SINGLE EDGE WITH SPOOL / SERPE

Art. No.	(a x b)		mm	
65100000	125x220	0,70	-	50

VEJNIK ADRIANO / KULTURSICHEL ADRIANO — BILL HOOK ADRIANO / SERPE

Art. No.	No.	(a x b)		mm	
63280100	0	500x50	0,70	-	50
63280200	1	500x50	0,72	-	50

VEJNIK S TULJ. KLJUKA NAPREJ / HEPPE MIT DÜLLE — BILL HOOK SINGLE EDGE WITH SPOOL / SERPE

Art. No.	(a x b)		mm	
65130000	125x220	0,80	-	50

NOŽ ZA SENO IN SLAMO / HEUTRETER — HAY CUTTER

Art. No.	(a x b)		mm	
65030000	230x780	1,89	-	5

VEJNIK S TULJ. KLJUKA NAZAJ / HEPPE MIT DÜLLE — BILL HOOK SINGLE EDGE WITH SPOOL / SERPE

Art. No.	(a x b)		mm	
65140000	125x220	0,80	-	50

VEJNIK Z DVOJNIM REZILOM / KULTURSICHEL MIT ZWEI SCHNEIDEN — BILL HOOK DOUBLE EDGED / SERPE

Art. No.	(a x b)		mm	
65170000	140x265	0,77	140	50

MOTIKA KOVANA RAVNA / SCHUFFEL / FORGED HOE / GRATTOIR

Art. No.	(a x b)	kg	mm	
6738 1000	120x42	0,19	-	50
6738 2000	140x42	0,20	-	50
6738 3000	160x42	0,22	-	50
6738 4000	180x42	0,24	-	50
6738 5000	200x42	0,26	-	50

STRGALO VARJENO Z ROČAJEM / SCHUFFEL / FORGED HOE / GRATTOIR

Art. No.	(a x b)	kg	mm	
6561 0000	450x140x43	0,30	130	50

ČISTILEC TLAKOVCEV / FUGENKRATZER / RIFT CLEANER

Art. No.	(a x b)	kg	mm	
6725 0000	165x45x30	0,75	1500	5

GREBLJICA KOVANA / KOTKRÜCKE GESCHMIEDET / FORGED RAKE / RACLOIR

Art. No.	(a x b)	kg	mm	
6728 0000	335x100	1,20	-	10
6728 5000	335x100	1,60	Q 1300	5

GREBLJICA VINOGRADNIŠKA / KOTKRÜCKE FÜR WEINGARTEN / RAKE FOR VINEZRD / RACLOIR

Art. No.		(a x b)	kg	mm	
6729 0000	1	200x80	0,46	-	50
6729 1000	2	250x80	0,50	-	50
6729 2000	3	300x80	0,56	-	50

MOTIKA KOVANA UPOGNJENA / GESCHMIEDETE GARTENHACKE / FORGED BENDHOE / RACLOIR

Art. No.	(a x b)	kg	mm	
6737 0000	100x42	0,17	-	50
6737 1000	120x42	0,19	-	50
6737 2000	140x42	0,20	-	50
6737 3000	160x42	0,22	-	50
6737 4000	180x42	0,24	-	50
6737 5000	200x42	0,26	-	50
6737 6000	220x42	0,28	-	50

MOTIČICA SRČASTA / HOE DOUBLE POINTER
SPITZE DOPPELHACKE / SERFOUETTE

Art. No.	(a x b)		mm	
6735 0000	275x110	0,75	-	50
6735 1000	275x110	0,95	510	5
6735 2000	275x110	1,25	1300	5

KLIN SADILNI LESENI / WOOD DIBBER
PFLANZHOLZ / PLANTOIR

Art. No.	(a x b)		mm	
6234 0100	290x26	0,18	-	25

MOTIČICA OGLATA / HOE DOUBLE
FLACHE DOPPELHACKE / SERFOUETTE

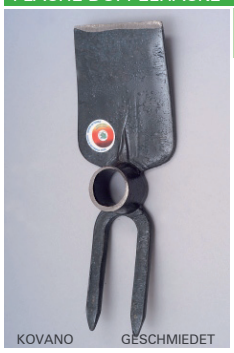

Art. No.	(a x b)		mm	
6736 0000	260x90	0,75	-	50
6736 1000	260x90	0,95	510	5
6736 2000	260x90	1,25	1300	5

MOTIČICA MALA Z ROČAJEM / FLOWER HOE
KLEINHACKE / SERFOUETTE

Art. No.	(a x b)		mm	
6703 0000	190x60	0,28	300	50

MOTIKA "DOLENJSKA" / HOE "DOLENJSKA"
HAUE "DOLENJSKA" / HOUE "DOLENJSKA"

Art. No.	(a x b)		mm	
6732 0800	115x115	0,82	1200	5

ŠKARJE ZA TRTO / PRUNING SHEAR
GARTENSCHERE / SÉCATEUR

Art. No.	(a x b)		mm	
6232 0000	225x65	0,35	-	100

KOPAČ ZA KROMPIR 2 R / POTATOES CROCK 2 PRONGS
KARTOFFELHACKE 2 ZINKEN / CROC A POMMES DE TERRE 2 DENTS

Art. No.	(a x b)		mm	
6739 5000	200x130	0,55	-	5
6739 6000	200x130	1,20	1200	5

MOTIČICA VELIKA Z ROČAJEM / GARDEN HOE
GARTENHAUE / SERFOUETTE

Art. No.	(a x b)		mm	
6705 0000	220x100	0,59	1000	10

ZAPIRALO DESNO / SPERRKLINKE - RECHTS — CLUTCH + HOOKS - RIGHT

Art. No.	(a x b)			mm
6934 0000		0,42	-	100
6939 0000		0,90	-	50

ZAPIRALO LEVO / SPERRKLINKE - LINKS — CLUTCH - HOOKS LEFT

Art.No.	(a x b)			mm
6937 0000		0,42	-	100
6940 0000		0,90	-	50

DRSNI OBROČ S SORNIKOM / LAST HAKEN — LOADING HOOKS

Art. No.	(a x b)			mm
6942 0000	100x78	0,43	-	300

DVOJNI PRST BCS - ODKOVEK / DOPPELFINGER BCS - SCHMIEDETEIL — DOUBBLE FINGER BCS

Art.No.	(a x b)			mm
6913 9900	180x102	0,75	-	300

DVOJNI PRST ODKOVEK / DOPPELFINGER SCHMIEDETEIL — DOUBBLE FINGER GRAMIP

Art. No.	(a x b)			mm
6913 9800	180x102	0,75	-	300

ODKOVKI / SCHMIEDETEILE — FORGINGS

Nudimo utopno kovanje odkovkov od 0,5 kg do 6 kg.
Obliko in kvaliteto prilagajamo želji kupcev!

Specialanfertigung von verschiedenen Schmideteilen von 0,5 kg bis 6 kg nach Kundenwunsch möglich!

We offer special forgings from 0,5 kg to 6 kg according to customer specification.

ROČAJ ZA LOPATO HERKULES "T" / STIEL "T" FÜR SPATEN "HERKULES" — HANDLE "T" FOR SPADE "HERKULES"

Art. No.	i	(a x b x L)			
5380 15101		ø41x890	0,90	BUKEV	10

ROČAJ ZA LOPATO HERKULES "Q" / STIEL "Q" FÜR SPATEN "HERKULES" — HANDLE "Q" FOR SPADE "HERKULES"

Art. No.	i	(a x b x L)			
5380 16101		ø41x1020	0,90	BUKEV	10

ROČAJ ZA LOPATO METAČO PO DIN 20151 / SCHAUFELSTIEL NACH DIN 20151 — HANDLE FOR SHOVEL ACCORDING TO DIN 20151

Art. No.	i	(a x b x L)			
5380 17101		ø41x1300	0,98	BUKEV	25
5380 17001		ø41x1300	0,90	JESEN	25

ROČAJ ZA LOPATO VRTNO "T" / STIEL "T" FÜR GARTENSPATEN — HANDLE "T" FOR GARDEN SPADE

Art. No.	i	(a x b x L)			
5380 30101		ø39x915	0,88	BUKEV	10
5380 31101		ø41x935	0,85	BUKEV	10
5380 31001		ø41x935	0,85	JESEN	10

ROČAJ ZA LOPATO PLOČEVINASTO "PYD" / STIEL "PYD" FÜR BLECHSCHAUFEL — STRAIGHT TAPER "PYD GRIP" HANDLE

Art. No.	i	(a x b x L)			
5380 43101		ø36x685	0,42	BUKEV	10

ROČAJ ZA KRAMP / STIEL FÜR KREUZHACKE — PICK-AXE HANDLE

Art. No.	kg	(a x b x L)			
5380 60601	2,00	36x62x900	0,70	BUKEV	10
5380 60101	2,50	41x74x900	0,95	BUKEV	10

ROČAJ ZA SEKIRO KRANJSKO / STIEL FÜR KRAINISCHE AXT — HANDLE FOR CARNIOLA AXE

Art. No.	kg	(a x b x L)			
5380 51601	1,00	26x55x500	0,33	BUKEV	10
5380 52401	1,20	34x61x650	0,40	BUKEV	10
5380 52801	1,40	34x63x700	0,60	BUKEV	10
5380 53201	1,60	34x66x800	0,78	BUKEV	10
5380 53301	1,80	36x74x800	0,83	BUKEV	10
5380 53601	2,00	36x74x900	0,90	BUKEV	10

ROČAJ ZA SEKIRO UNIVERZALNO / BEILSTIEL FÜR UNIVERSALAXT — HANDLE FOR UNIVERSAL AXE

Art. No.	kg	(a x b x L)			
5380 50501	0,50	27x46x340	0,28	BUKEV	10
5380 50401	0,70	30x47x420	0,35	BUKEV	10
5380 50301	1,00	34x55x700	0,70	BUKEV	10
5380 50001	1,20	39x60x800	0,77	BUKEV	10
5380 50101	1,50	35x58x900	0,80	BUKEV	10
5380 50201	1,80	34x59x950	0,98	BUKEV	10

ROČAJ ZA SEKIRO GRADBENO / STIEL FÜR GERÜSTHACKE — HANDLE FOR BUILDER'S HACHET

Art. No.	kg	(a x b x L)			
5380 55301	0,80	28x55x390	0,27	BUKEV	10
5380 55201	0,80	28x55x390	0,29	JESEN	10

ROČAJ ZA SEKIRO HIŠNO / STIEL FÜR HAUSBEIL — HANDLE FOR HOME AXE

Art. No.	kg	(a x b x L)			
5380 56101	0,60	27x48x360	0,27	BUKEV	10
5380 56301	0,80	27x48x380	0,28	BUKEV	10
5380 56501	1,00	28x52x400	0,29	BUKEV	10

ROČAJ ZA SUPER CEPILKO / STIEL FÜR SPALTAXT — HANDLE FOR WOOD SPLITTING AXE

Art. No.	kg	(a x b x L)			
5380 57801	1,10	32x64x500	0,45	JESEN	10
5380 57901	1,70	32x64x700	0,70	JESEN	10
5380 58001	2,00	34x66x800	0,80	JESEN	10

ROČAJ ZA MOTIČICO KOVANO / STIEL FÜR HACKE — HANDLE FOR HOE

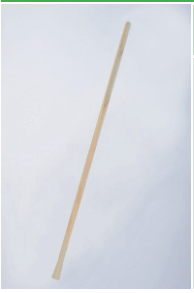

Art. No.	i	(a x b x L)			
5380 62001		ø32x510	0,28	BUKEV	10
5380 62101		ø32x1300	0,60	BUKEV	25

ROČAJ ZA MOTIKO ŠTAJERSKO / STIEL FÜR HAUE STEIRISCHE — HANDLE FOR HOE STYRIA

Art. No.	i	(a x b x L)	kg		
5380 66001		⌀34x1300	0,60	BUKEV	25

ROČAJ ZA GRABLJE / STIEL FÜR GARTENRECHEN — HANDLE FOR GARDEN RAKE

Art. No.	i	(a x b x L)	kg		
5380 71701		⌀28x1500	0,50	BUKEV	25
5380 71901		⌀28x1700	0,60	BUKEV	25

ROČAJ ZA GREBLJICO / STIEL FÜR KOTKRÜCKE — HANDLE FOR RAKE

Art. No.	i	(a x b x L)	kg		
5380 73001		⌀34x1300	0,70	BUKEV	10

ROČAJ ZA ROVNICO / FORSTPFLANZEN - SETZHACKE — HANDLE FOR HOE

Art. No.	i	(a x b x L)	kg		
5381 25101		35x37x1100	0,80	BUKEV	10

ROČAJ ZA MOTIČICO VRTNO / STIEL FÜR HACKE — HANDLE FOR GARDEN HOE

Art. No.	i	(a x b x L)	kg		
5381 20201		23x300	0,06	BUKEV	100
5380 71001		28x1000	0,32	BUKEV	25

ROČAJ ZA MACOLO - VELIKI / SCHLEGELSTIEL - GROß — SLEDGE HANDLE - BIG

Art. No.	kg	(a x b x L)	kg		
5380 87601	3,00+4,00	44x3 4x80 0	0,60	BUKEV	10
5380 91101	5,00+6,00	54x3 5x80 0	0,60	JESEN	10
5380 9130	8,00+6,00	56x3 5x90 0	0,90	JESEN	10

ROČAJ ZA TESLO / STIEL FÜR FLACHE HACKE — HANDLE FOR ADZE

Art. No.	i	(a x b x L)	kg		
5380 62501		⌀35x350	0,20	BUKEV	100

ROČAJ ZA MACOLO - MALI / SCHLEGELSTIEL - KLEIN — SLEDGE HANDLE - SMALL

Art. No.	kg	(a x b x L)	kg		
5380 8700 1	2,00	28x3 9x30 0	0,14	BUKEV	150

ROČAJ ZA KLADIVO / HAMMERSTIEL — HAMMER HANDLE

Art. No.	kg	(a x b x L)	kg		
5380 85201	0,25 +0,30	21x29x300	0,08	BUKEV	150
5380 85301	0,50	24x34x320	0,09	BUKEV	150
5380 85401	0,60	26x36x330	0,10	BUKEV	150
5380 85501	0,80	28x38x350	0,12	BUKEV	150
5380 85601	1,00	29x39x360	0,14	BUKEV	100
85701	1,25 +1,50	30x40x380	0,17	BUKEV	100
5380 85801	3,00	31x42x400	0,20	BUKEV	100

ROČAJ ZA BAT / SPALTHAMMERSTIEL — CLEAVER HANDLE

Art. No.	kg	(a x b x L)	kg		
5380 8310 1	3,00	46x52x950	0,85	BUKEV	10

ROČAJ ZA SRP TEMPO / STIEL FÜR SICHEL TEMPO — HANDLE FOR SICKLE TEMPO

Art. No.	i	(a x b x L)	kg		
5380 05501		⌀33x130	0,05	BUKEV	300

ROČAJ ZA PILO / STIEL FÜR FEILE — HANDLE FOR FILE

Art. No.	i	(a x b x L)	kg		
5380 93001		⌀22x80	0,03	BUKEV	300
5380 93101		⌀24x100	0,04	BUKEV	300
5380 93201		⌀26,5x120	0,05	BUKEV	300

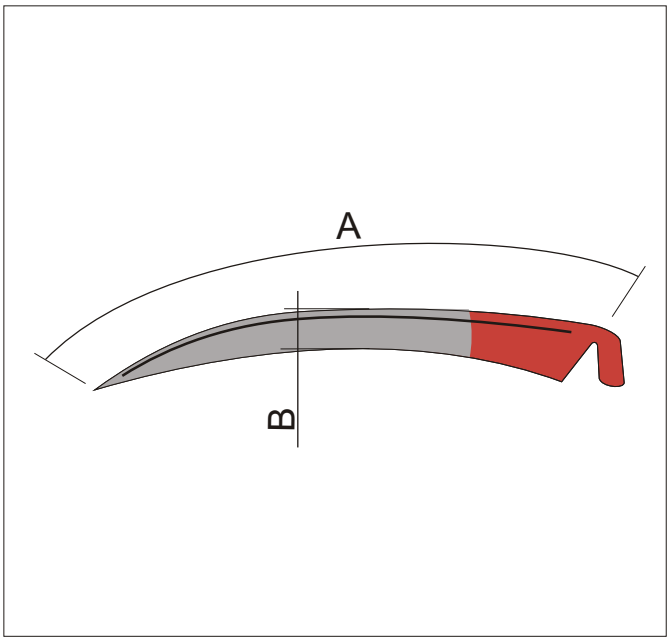
A
B

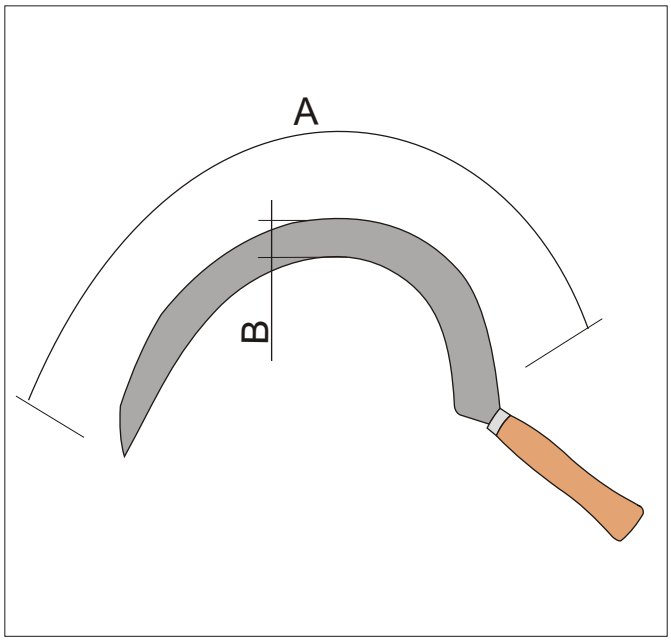
A
B

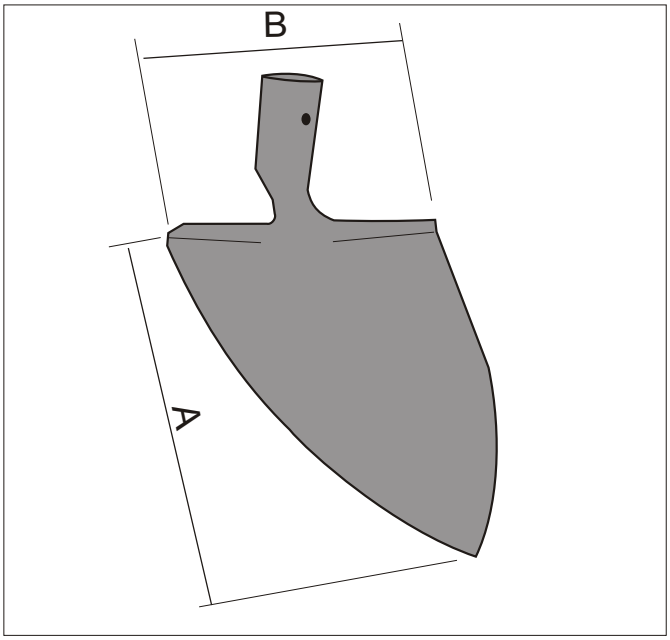
B
A

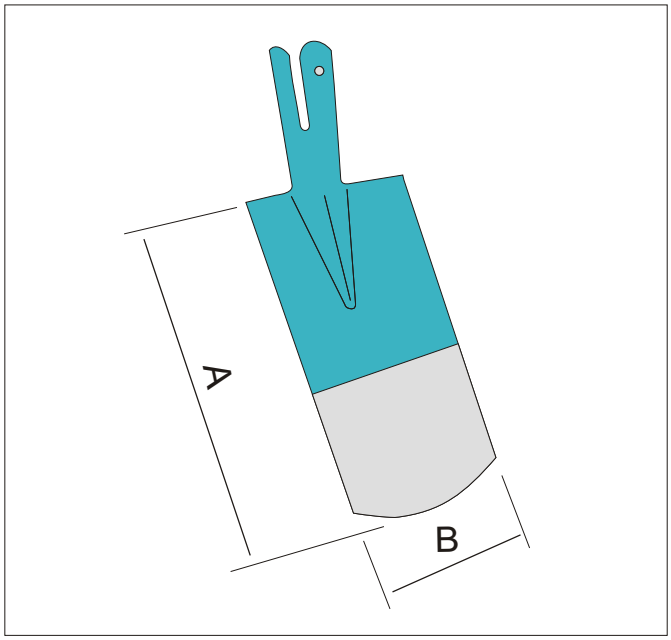
A
B

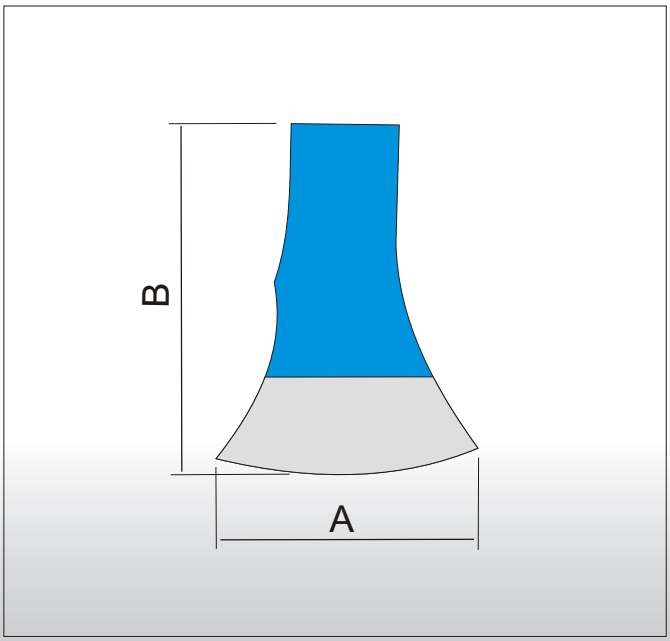
B
A

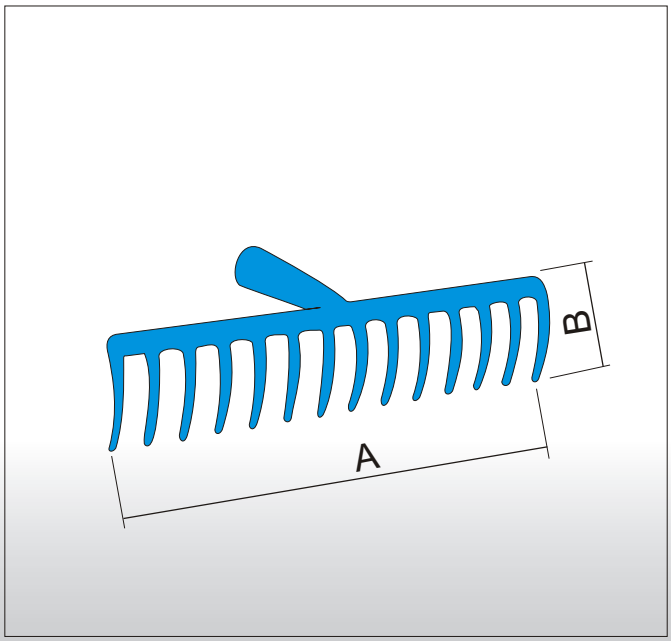
B
A

Tovarna kos in srpov d.o.o.
www.tksl.si • www.tksl.eu

Auf www.tksl.eu können Sie sich ein umfangreiches Bild über unsere Produktbereiche machen.

Have a look at www.tksl.eu to see our wide range of products.

Na spletni stani www.tksl.eu si lahko ogledate široki program naših izdelkov.

TOVARNA KOS IN SRPOV d.o.o.

Kovaška cesta 100
Lovrenc na Pohorju SI-2344
Slovenija, EU

Telefon: +386 (0)2 67 19 810
Telefon: +386 (0)2 67 19 807
Fax: +386 (0)2 67 19 809

E-Mail: info@tksl.si
Internet: www.tksl.si
Internet: www.tksl.eu

MADE IN SLOVENIA, EUROPE